Unidad con opcionales incluidos

XG 530 FTT 6X4

MADE IN NETHERLANDS

XG + Intarder

EURO 6

SKC
Una Empresa Sigdo Koppers

Casa Matriz Av. Presidente Eduardo Frei Montalva 15.800, Lampa Santiago. Fono (56-2) 28373901
IQUIQUE - CALAMA - ANTOFAGASTA - COPIAPÓ - LA SERENA - SANTIAGO - RANCAGUA - TALCA - CONCEPCIÓN - TEMUCO - PUERTO MONTT
www.SKC.cl

Las especificaciones señaladas en este documento pueden sufrir modificaciones y tener diferencias con los equipos disponibles en SKC. Para una mayor certeza solicite su cotización del equipo específico disponible

Cadena cinemática

Motor MX-13, diésel de 6 cilindros, 12,9 litros. Potencia ***390 kW (530 CV)*** a 1600 rpm. Máximo par motor de ***2700 Nm a 900-1125 rpm***.
Emisión de gases de escape **Euro 6.**
Caja de cambios automatizada de accionamiento directo TraXon 12TX2620, relación 16,69-1,00; ***12 velocidades***.
Relación del eje trasero ***2,83***.

Sistema de frenos

Freno motor MX, freno de escape y retardador ZF. El freno motor MX es un freno de compresión de accionamiento hidráulico.
Potencia total de frenado combinada 860 kW (1153 Hp).
Frenos de disco ventilados delanteros y traseros, sistema neumático de circuito doble con control electrónico (EBS), compresor neumático de dos cilindros con secador de aire caliente y modo económico.

Seguridad

Airbag en el volante.
ACC con FCW y AEBS-3 (AEBS: Sistema de frenado de emergencia avanzado).
Sistema de advertencia de desvío de carril (LDWS)
Interruptor principal manual.
Sistema de control eléctrico de estabilidad del vehículo (VSC)
Interruptor principal de aislamiento de polo negativo.
El sistema ASR (antideslizamiento)

Comunicación y gestión de conductores

DAF Infotainment System incluye una pantalla táctil de 10,1 pulgadas Bluetooth. Admite la proyección de Apple CarPlay y Android Auto en la pantalla.
Conector universal FMS.
Tacógrafo mecánico.
Asistente de rendimiento del conductor (DPA).

Chasis

Depósito de combustible de aluminio de 240 litros en el lado derecho, 620 mm de altura, depósito de combustible 340 litros lado izquierdo 620 mm, depósito de AdBlue® de 80 l lado izquierdo.
Distancia entre ejes 3,90 m/voladizo trasero 1,65 m.
Larguero chasis, altura 310 mm, grosor 7,0 mm. Refuerzo interior de longitud completo.

Suspensión y ejes

Eje delantero DAF modelo 163 N, desplazamiento vertical de 100 mm. Suspensión parabólica con amortiguadores y estabilizador. **Carga máxima 8,0 toneladas.**
Ejes traseros tándem con accionamiento doble DAF modelo SR1360T Carga máxima 2 x 13,0 toneladas, con reducción sencilla y suspensión neumática controlada electrónicamente. Bloqueo de diferenciales intermedio y transversal. Ambos ejes tándem llevan suspensión de 4 fuelles e incluyen amortiguadores y estabilizador.
Neumáticos 315/70R22.5 con llanta aluminio 9x22.5

Adicionales*

Control de carga en el eje: cálculo y visualización de las cargas del eje del tractor y del semirremolque (si el semirremolque está equipado con EBS y sensor de carga del eje).
Cajón frigorífico debajo de la litera inferior.
Compartimento dormitorio con litera superior, con peldaño.
Calefacción auxiliar de 3,8 kW de cabina de agua-aire con bomba de calor residual. Panel de control con programador para 7 días.
Control de temperatura automático y aire acondicionado. El control ATC mantiene automáticamente la temperatura del habitáculo que el conductor haya seleccionado.
Trampilla del techo de cristal con control eléctrico.
Elevalunas eléctricos.
Visera externa traslúcida encima del parabrisas, verde.
Retrovisor vista frontal
Deflector sobre cabina ajustable con prolongaciones cabina. Una prolongación enganchada, otra fija.
*****(los adicionales pueden sufrir variaciones consulte con su ejecutivo al momento de cotizar)

Dimensiones Cabina* en mm

CABINA CON CERTIFICACION ECE R29

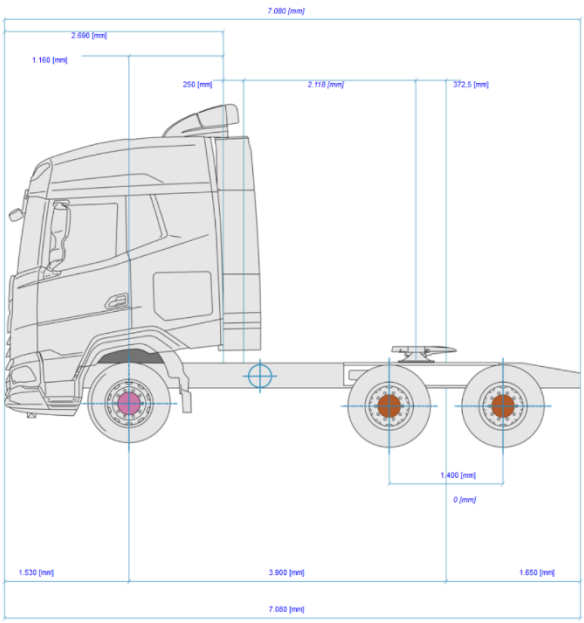

Dimensiones * en mm	
Longitud de la cabina (CL)	2690
1er Eje delantero a pared de Cabina (AC)	1160
Distancia de la carrocería de la Cabina (CB)	250
Quinta rueda a ejes motrices traseros (KA)	373
Voladizo delantero (VA)	1530
Distancia entre ejes (WB)	3900
Voladizo Trasero (AE)	1650
Longitud del camión (TL)	7080
Altura sin carga suspensión alta ejes elevados	3996
Tara en vacío	
9.010 Kg	

*Todas las dimensiones son referenciales y pueden variar en la unidad Final.
**Consultar stock y disponibilidad de colores.